使用SPI-MOSI驱动WS2812电路

由于使用SPI主机模式，则P1.4、P1.5被SPI占用，不能做IO用。

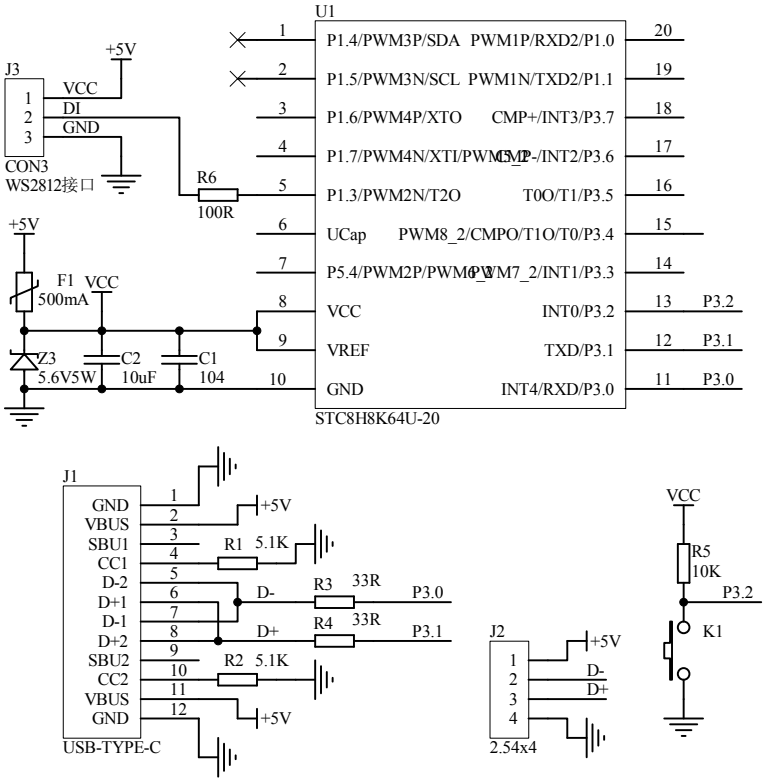

按着K1，插上USB TYPE-C，即可进入USB下载模式。